SONY

5-067-643-**11**(1)

Wall-Mount Bracket Installation Guide

SU-WL460

Кронштейн для настенной установки / Кронштейн для настінного кріплення

JP 設置ガイド	SE Installationsguide
EN Installation Guide	PL Podręcznik instalacji
FR Guide d’installation	PT Guia de Instalação
ES Guía de instalación	DK Installationsvejledning
DE Installationsanleitung	FI Asennusopas
NL Installatiehandleiding	NO Installasjonsveiledning
IT Guida all’installazione	GR Οδηγός εγκατάστασης

TR Kurulum Kılavuzu	UA Посібник зі встановлення
HU Felszerelési útmutató	VN Hướng dẫn cài đặt
CZ Instalační příručka	CT 安裝指南
SK Návod na inštaláciu	CS 安装指南
RO Ghid de instalare	TH คำแนะนำการติดตั้ง
BG Ръководство за инсталация	ID Panduan Pemasangan
RU Руководство по установке	AR دليل التثبيت
	PR راهنمای نصب

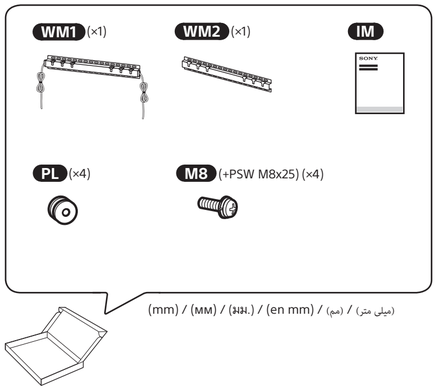

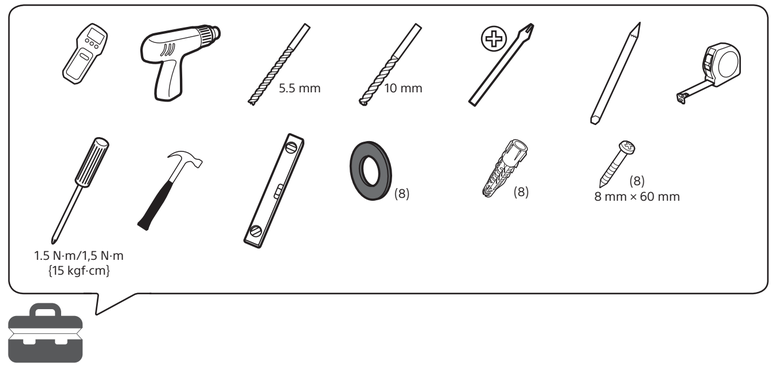

SONY
Wall-Mount Bracket

https://www.sony.net/SonyInfo/Support

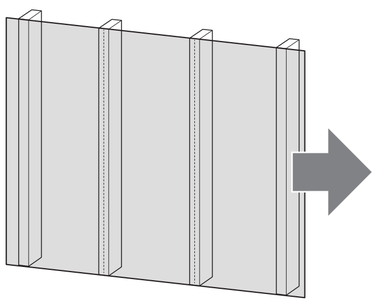

1

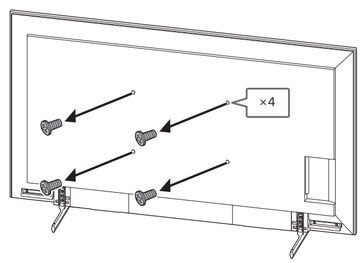

2

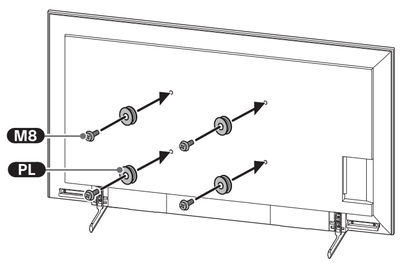

3

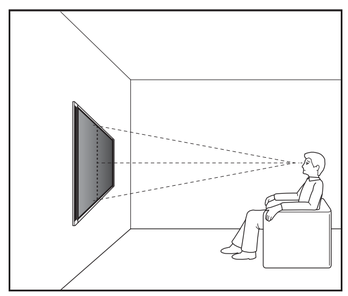

4

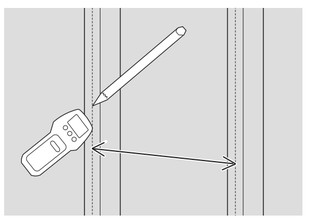

5

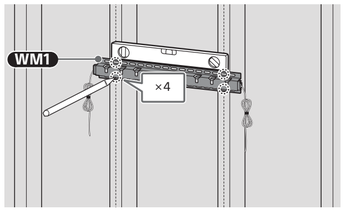

6

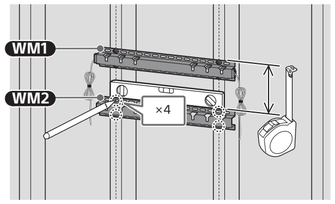

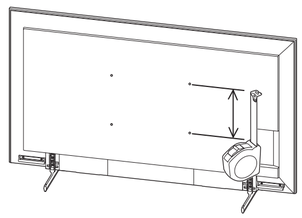

7

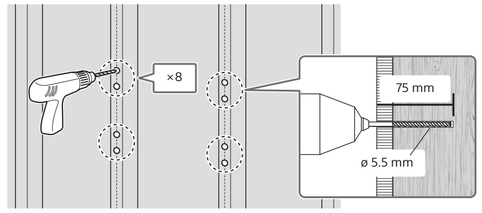

8

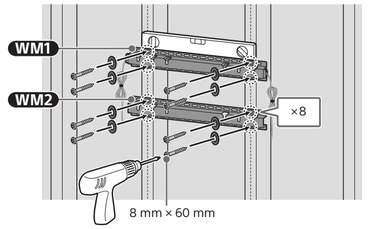

9

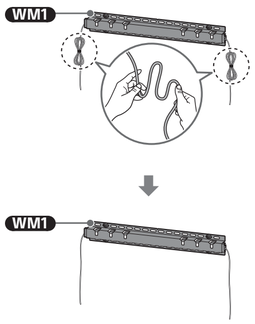

10

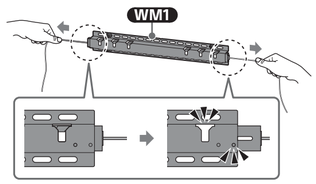

11

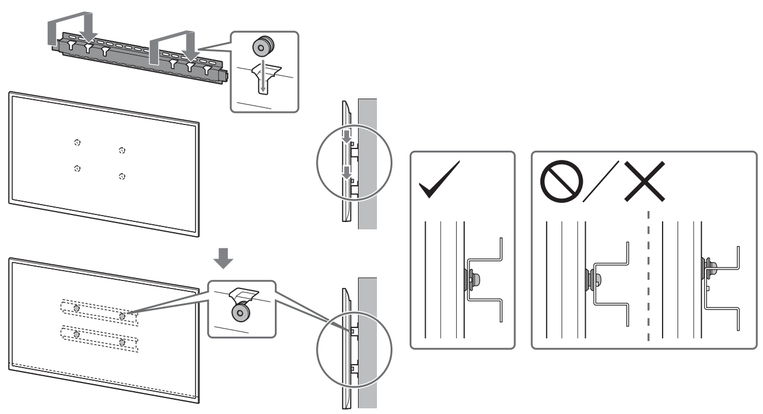

12

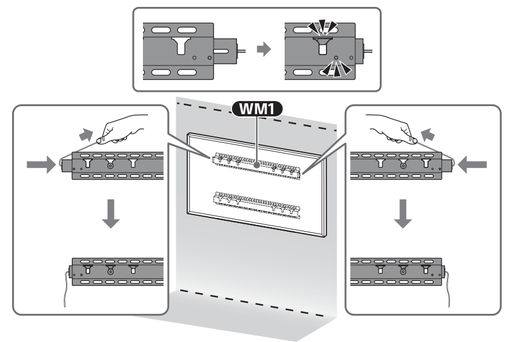

© 2025 Sony Corporation Printed in China

1

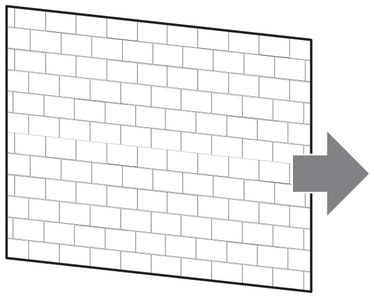

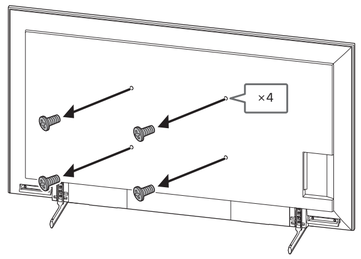

2

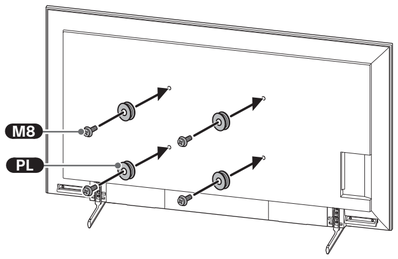

3

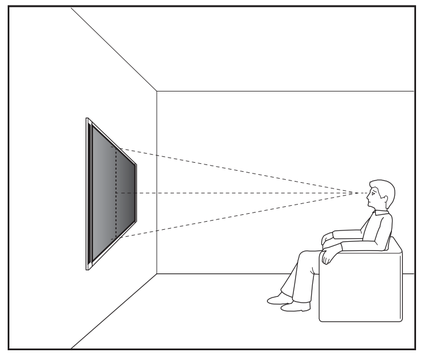

4

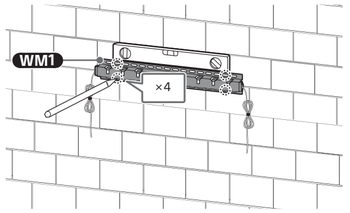

5

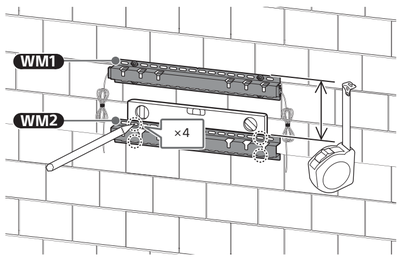

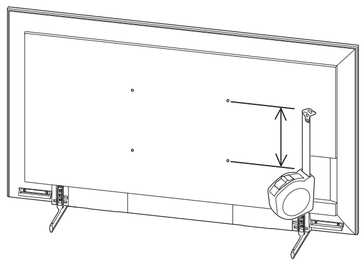

6

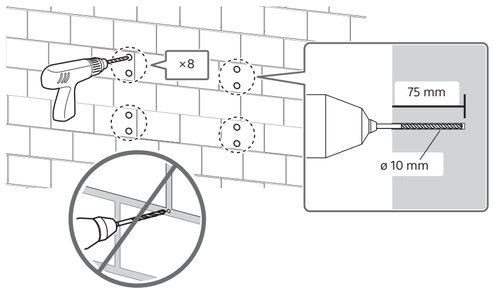

7

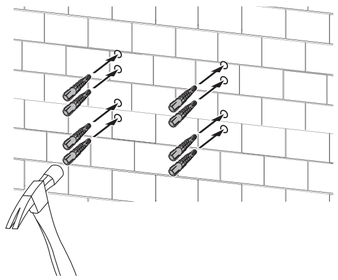

8

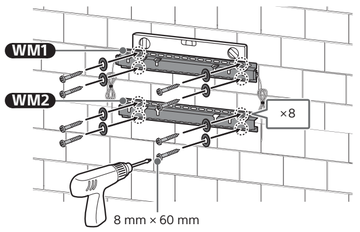

9

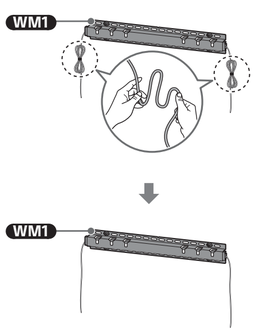

10

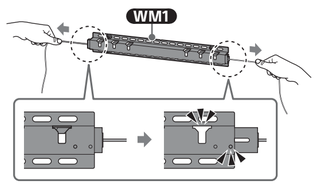

11

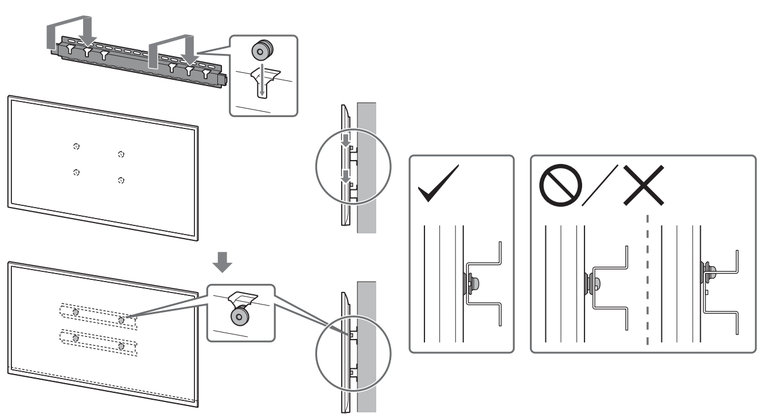

12

